AQUA



КОД ИЗДЕЛИЯ: ASSO-AQUA-M-150

ОСОБЕННОСТИ ИЗДЕЛИЯ

- **Потребляемая мощность 150 Вт**
- **Световой поток 20 250 лм**
- **Светоотдача 135 лм/Вт**
- **Степень защиты IP66**
- Стандартная эффективность 135 лм/Вт (настраивается)
- Защита IP66, ударопрочность IK08
- Драйвер с сертификатом ENEC, опциональная защита от перенапряжения 10 кВ
- Диммирование 1-10 В, StepDIM, AstroDIM и DALI
- Корпус готов к установке разъёмов NEMA и Zhaga

ТЕХНИЧЕСКИЕ ХАРАКТЕРИСТИКИ

Наименование	AQUA
Код изделия	ASSO-AQUA-M-150
Цветовая температура	3000 K - 4000 K - 5000 K - 6500 K
CRI	> 70
Количество светодиодов	По проекту
Световой поток	20 250 lm
Частота	50-60 Hz
Рабочее напряжение	186-264 V
Коэффициент мощности	0.95
Потребляемая мощность	150 W
Светоотдача	135 lm/W
Степень защиты IP	IP66
Ударопрочность	IK08
Класс защиты	Class I
Срок службы	> 100.000 часов
Рабочая температура	-30° / +65°
Материал корпуса	Литой алюминий
Оптическое стекло	Закалённое стекло экстра-прозрачное

РАЗМЕРЫ

Корпус: M

ВЕС ИЗДЕЛИЯ	4,500 kg	**ВЕС КОРОБКИ**	4,650 kg
РАЗМЕР ИЗДЕЛИЯ	545x240x60 mm	**РАЗМЕР КОРОБКИ**	565x260x110 mm

ЦВЕТА КОРПУСА

RAL 9005 RAL 7037 RAL 9006 RAL 9016

* Возможны другие цвета корпуса под проект.

ОБЛАСТИ ПРИМЕНЕНИЯ



СЕРТИФИКАТЫ

ФОТОГРАФИИ ИЗДЕЛИЯ









ПОДРОБНЫЙ СПИСОК ДЕТАЛЕЙ

□	НАИМЕНОВАНИЕ ДЕТАЛИ

Список деталей предоставляется под проект.

ТЕХНИЧЕСКИЕ ЧЕРТЕЖИ ИЗДЕЛИЯ

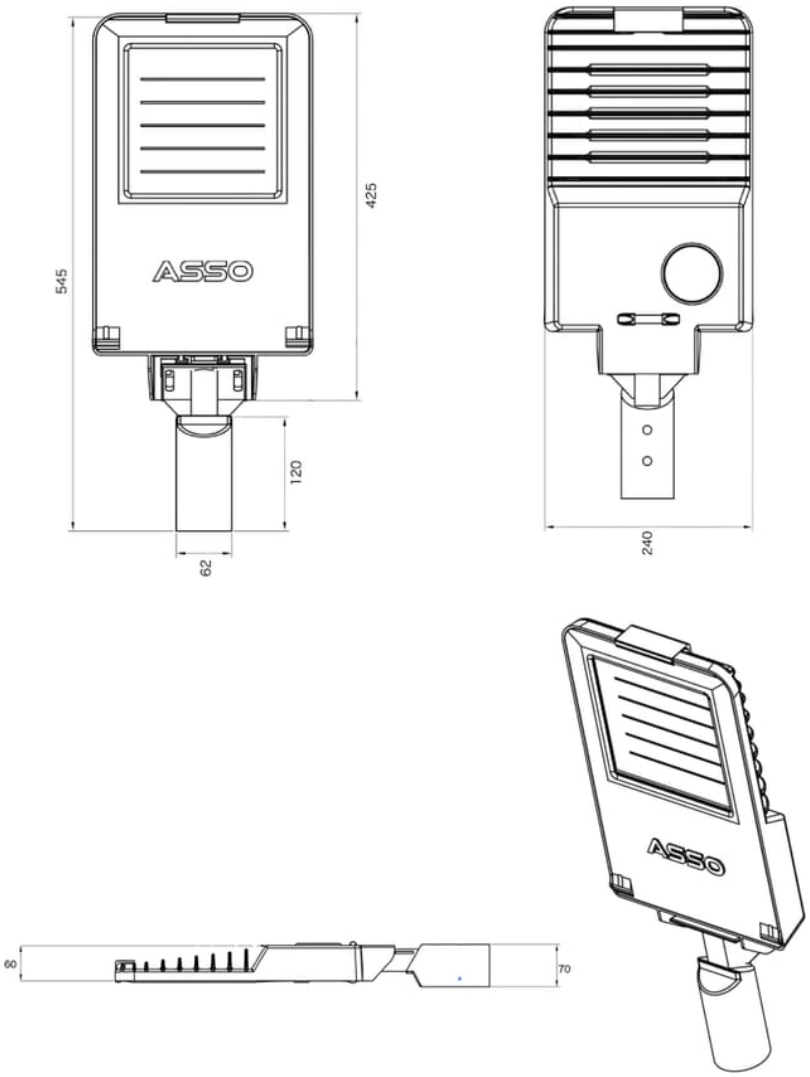

КРИВЫЕ СИЛЫ СВЕТА

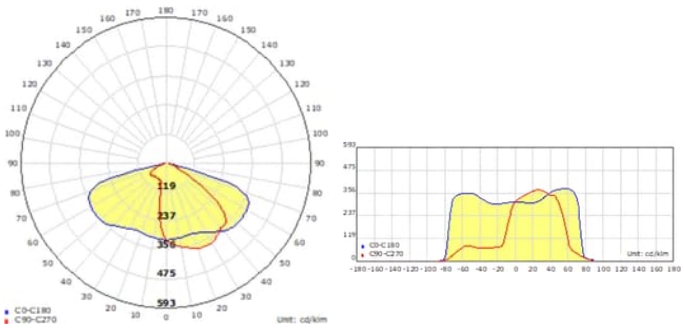

ГРАФИК ЦВЕТНОСТИ И СПЕКТР

