IQONIC



رمز المنتج : ASSO-IQONIC-L-250

مميزات المنتج

- **استهلاك القدرة الإجمالي 250 W**
- **التدفق الضوئي 33,750 lm**
- **كفاءة الكشاف 135 lm/W**
- **درجة الحماية IP66**
- كفاءة قياسية 135لومن/واط)قابلة للتخصيص(
- حماية IP66، ومقاومة الصدمات IK08
- مشغّل معتمد من ENEC، مع خيار حماية من الصواعق 10كيلو فولت
- تعتيم 10-1فولت و StepDIMو AstroDIMوDALI
- هيكل جاهز لمقابس NEMAوZhaga

المواصفات الفنية

اسم المنتج	IQONIC
رمز المنتج	ASSO-IQONIC-L-250
لون الإضاءة	4000 K
CRI	> 70
عدد LED	حسب المشروع
التدفق الضوئي	33,750 lm
التردد	50-60 Hz
جهد التشغيل	186-264 V
معامل القدرة	0.95
القدرة المستهلكة	250 W
كفاءة الكشاف	135 lm/W
حماية IP	IP66
مقاومة الصدمات	IK08
فئة الحماية	Class I
العمر الافتراضي	60.000< ساعة
درجة حرارة التشغيل	-30° / +65°
مادة الهيكل	ألمنيوم مصبوب
الغطاء البصري	زجاج مقسّى شفاف إضافي

الأبعاد

الهيكل L :

حسب المشروع	وزن الكرتون	حسب المشروع	وزن المنتج
حسب المشروع	أبعاد الكرتون	حسب المشروع	أبعاد المنتج

خيارات الألوان



RAL 9005 RAL 7037 RAL 9006 RAL 9016

*تتوفر ألوان أخرى حسب المشروع.

مجالات الاستخدام



الشهادات



صور المنتج









قائمة الأجزاء التفصيلية

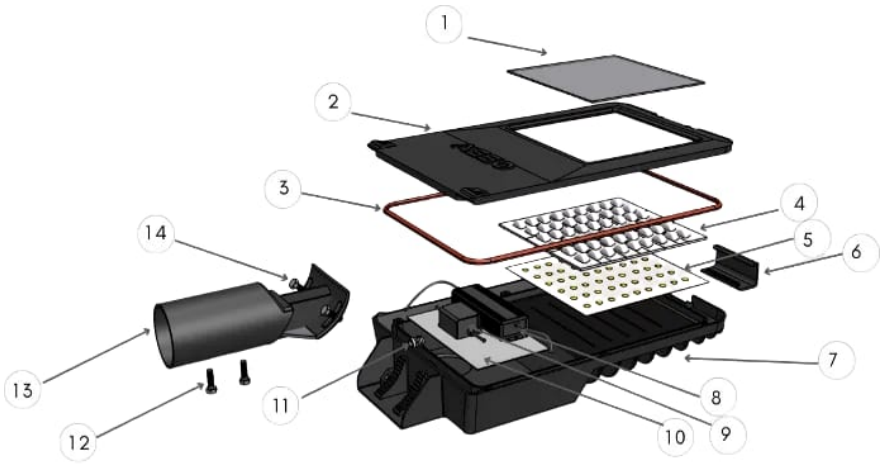

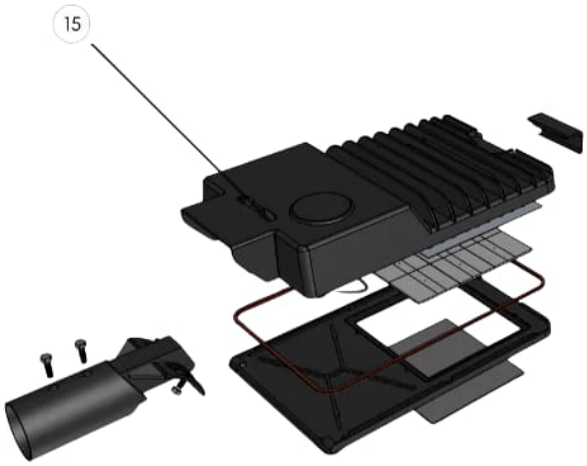

رقم	اسم الجزء

تُرسل قائمة الأجزاء حسب المشروع.

الرسومات الفنية للمنتج

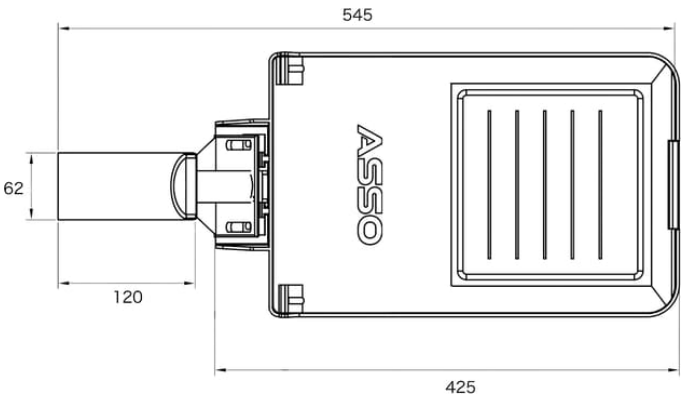

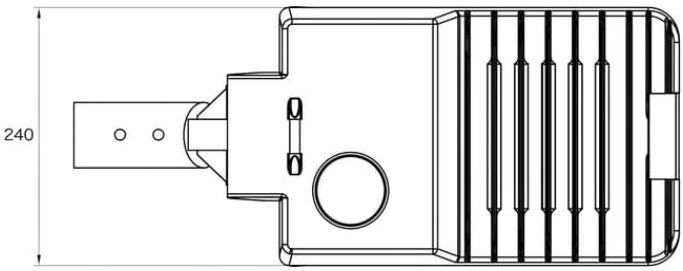

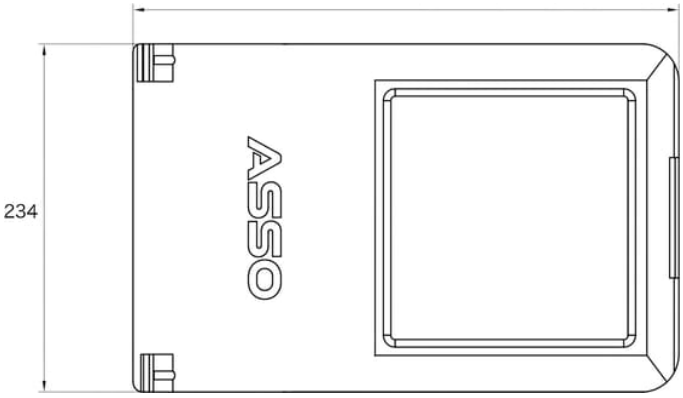

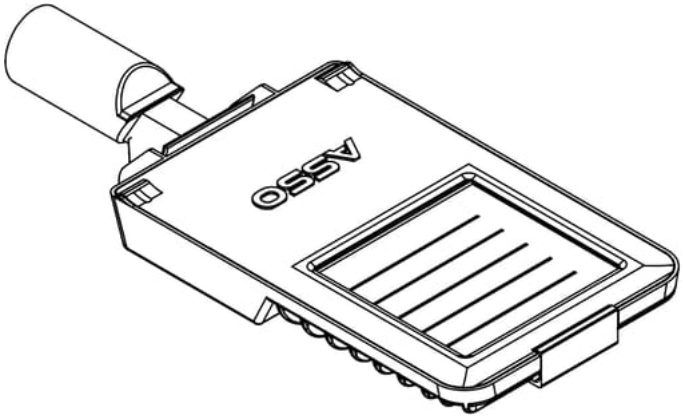

منحنيات توزيع شدة الإضاءة

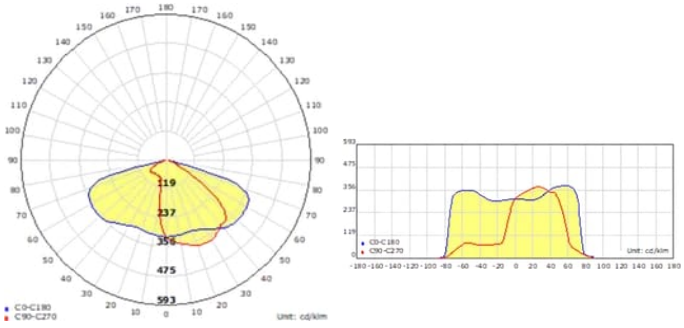

مخطط اللون والطيف

